HUNOLD
Aluminium

Ihr Spezialist für Bauelemente

# Aluminium
# FALT- und SCHIEBETÜREN

# Wohnwerte schaffen mit Hunold Aluminium Schiebetüren

Hochwärmegedämmte Schiebetüren aus Aluminium eröffnen neue Freiräume. Wer wünscht sich nicht den Wohn- bzw. Arbeitsraum mit ein paar schnellen Griffen zu erweitern? Für den Innen- und Terrassenbereich bieten die ungedämmten Schiebetüren vielfältige neue Gestaltungskonzepte.
Dank der extremen Stabilität von Aluminium sind Konstruktionen mit schlanken Profilen und besonders großzügigen Glasflächen möglich, die ein Maximum an Transparenz und Lichteinfall bieten. Wir bauen alle Schiebetüren aus Komponenten des bekannten Systemgebers Schüco.

Mit Hunold Aluminium Schiebetüren bekommen Sie genau die Schiebetür, die zu Ihrem Bauvorhaben und Ihrem Stil passt.

**Wir bieten Ihnen 3 Varianten von Schiebetüren:**

- Faltschiebetüren - Flexibel und raumsparend
- Hebeschiebetüren - Bewährt und vielseitig
- Panorama Schiebetüren - Rahmenlos und großflächig

(Bild: © Schüco International KG)

# Schiebesysteme auf einen Blick:

(Bilder: © Schüco International KG)

ASS 70 FD

Wärmegedämmtes
Faltschiebesystem

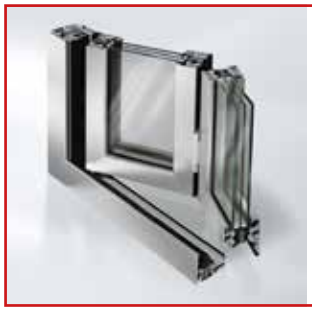

ASS 80 FD.HI

Hochwärmegedämmtes
Faltschiebesystem

ASE 60

Wärmegedämmtes
Schiebe- und
Hebeschiebesystem

ASE 60 TipTronic

Automatisch
angetriebenes
Hebeschiebesystem

ASE 80.HI

Hochwärmegedämmtes
Schiebe- und
Hebeschiebesystem

ASE 80.HI TipTronic

Automatisch
angetriebenes
Hebeschiebesystem

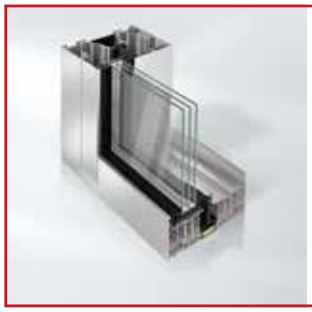

ASS 77 PD.HI manual

Panorama Design
Schiebesystem
Manuell

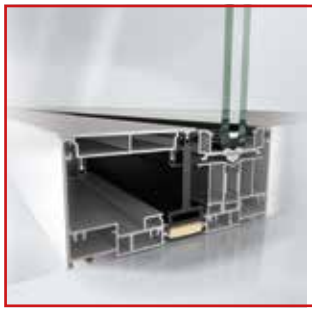

ASS 77 PD.HI

Panorama Design
Schiebesystem
Elektrisch

ASS 28 SC.NI

Schiebesystem
mit schmalen
Ansichtsbreiten
und geringen
Rahmenanteilen

ASS 32 SC.NI

Schiebesystem
mit schmalen
Ansichtsbreiten
und geringen
Rahmenanteilen

# Wohnwerte schaffen mit Hunold Aluminium Faltschiebetüren.

Mit Faltschiebetüren von Hunold Aluminium lassen sich komplette Glaswände fast vollständig öffnen. Die Einzelelemente werden einfach seitlich zu schmalen Paketen gefaltet.
Die Flügel rollen dabei fast geräuschlos auf Laufwagen. Sie werden oben und unten sicher geführt. Dank der extremen Stabilität von Aluminium sind Konstruktionen mit schlanken Profilen und besonders großzügigen Glasflächen möglich, die ein Maximum an Transparenz und Lichteinfall bieten.
Attraktive Öffnungsvarianten wie eine 90°-Ecke inklusive flacher, wärmegedämmter Bodenschwelle für einen barrierefreien Zugang bieten variantenreiche Gestaltungsmöglichkeiten für das formschöne System.
Optional können die Faltschiebeanlagen mit einem eleganten Design-Magnetfeststeller und dazu passendem flachen Türdrücker ausgeführt werden.

| **Technische Daten:** | | **ASS 70 FD** | **ASS 80 FD.HI** |
|---|---|---|---|
| Max. Flügelbreite | - | 1.200 mm | 1.200 mm |
| Max. Flügelhöhe | - | 2.500 mm | 3.000 mm |
| Ansichtsbreite Faltbereich | - | 120 mm | 112 mm |
| Bedienung | - | manuell | manuell |
| Wärmedämmung Uw | - | bis 2,4 W/(m²K) | bis 1,3 W/(m²K) |

(Bild: © Schüco International KG)

**ASS 70.FD**

Die Hunold Aluminium Faltschiebetür ASS 70 FD ist eine wärmegedämmte Konstruktion, die durch große Typenvielfalt und hohe Dichtheit überzeugt. Unterschiedliche Anforderungen können so erfüllt werden. Eine optionale flache Bodenschwelle ermöglicht einen barrierefreien Zutritt.

(Bild: © Schüco International KG)

## ASS 80 FD.HI

Mit schmalen Ansichtsbreiten und einem breiten Typenspektrum, das alle Anforderungen des aktuellen Wärmestandards erfüllt, sowie hervorragender Dichtigkeit ist das hochwärmegedämmte Aluminium Faltschiebesystem ASS 80 FD.HI (Folding Door High Insulated) bestens für den Einsatz im Außenbereich geeignet.

(Bild: © Schüco International KG)

## Wohnwerte schaffen mit Hunold Aluminium Hebeschiebetüren.

Alle, die Wert auf Vielfältigkeit und Komfort legen, werden bei den Hunold Aluminium Hebeschiebetüren fündig. Die Besonderheit bei den Hebeschiebetüren: Erst anheben, dann öffnen. Durch eine Drehung des Griffs wird der Flügel der Schiebetür zum Öffnen erst angehoben und dann zur Seite geschoben. Dank intelligenter Technik wird das Anheben des Flügels erleichtert und der eigene Kraftaufwand minimiert. Hebeschiebetüren lassen sich entweder nach links, rechts oder von der Mitte aus in zwei Richtungen öffnen und auf bis zu drei Laufschienen fahren. So werden nicht nur große Öffnungsweiten, sondern auch eine Vielzahl an Öffnungsvarianten möglich. Apropos Komfort: Alle, die es noch einfacher haben wollen, wählen statt der manuellen die automatische Bedienung und steuern die Hebeschiebetür bequem per Knopfdruck. Ob automatisch oder manuell: Selbstverständlich ist sicheres Öffnen und Schließen mit erhöhtem Einbruchschutz bis Widerstandsklasse RC2 garantiert! Hunold Aluminium Hebeschiebetüren überzeugen nicht nur durch perfekte Dichtigkeit, sondern auch durch beste Wärme- und Schallschutzeigenschaften.

| **Technische Daten:** | | **ASE 60** | **ASE 80 HI** |
|---|---|---|---|
| Max. Flügelbreite | - | 3.500 mm | 3.200 mm |
| Max. Flügelhöhe | - | 3.500 mm | 3.500 mm |
| Ansichtsbreite min. | - | 40 mm | 40 mm |
| Bedienung | - | manuell oder automatisch (beide Systeme) | |
| Smart-Home-fähig | - | ja | ja |

(Bild: © Schüco International KG)

### ASE 60

Aluminium Hebeschiebetüren mit exzellenten Wärmedämmwerten, filigranen Ansichten und umfangreichen Lösungen bezüglich Gestaltung, Design und Komfort.

### ASE 60 TipTronic

Hebeschiebesystem mit innovativen profilintegrierten Antriebs- und Steuerungselementen. Für ein Höchstmaß an individuellem Nutzerkomfort stehen unterschiedliche Bedienmöglichkeiten zur Wahl, z.B. verschiedene Taster oder der Anschluss an die Hausautomation.

(Bild: Tip Tronic Bedientaster)

(Bild: © Schüco International KG)

ASE 60

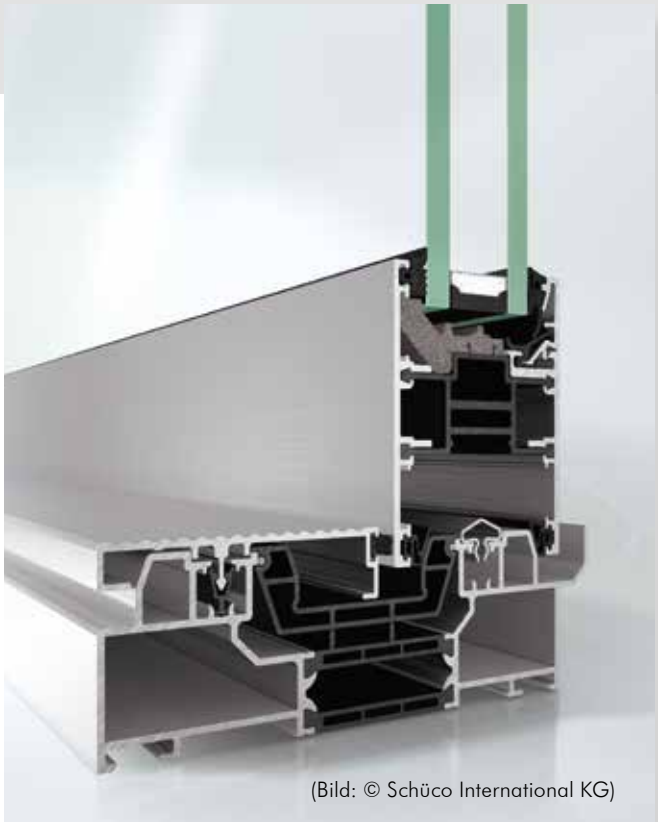

(Bild: © Schüco International KG)

ASE 80 HI

(Bild: © Schüco International KG)

# HEBESCHIEBETÜREN

(Bild: © Schüco International KG)

## ASE 80.HI - Hebeschiebetüren

Hochwärmegedämmte Hunold Aluminium Hebeschiebetüren der neusten Generation. Das modulare und skalierbare Aluminium-Profilsystem ASE 80.HI besticht durch einen reduzierten DesignLine-Verhakungsbereich der Flügel, der die Rahmenelemente optisch in den Hintergrund rücken lässt. Die optionale niveaugleiche Schwelle lässt Innen- und Außenbereich harmonisch fließend und barrierefrei ineinander übergehen.

## ASE 80.HI Tip Tronic

Das hochwärmegedämmte Schiebesystem ASE 80.HI TipTronic (High Insulated) bietet mit zwölf unterschiedlichen Öffnungsvarianten eine einzigartige Gestaltungsfreiheit bei der Planung automatisch angetriebener Schiebeanlagen. Das modulare und skalierbare Profilsystem behält dank der verdeckt liegenden Beschlagskomponenten auch im geöffneten Zustand sein wertiges Design.
In Kombination mit der speziell entwickelten Antriebs- und Steuerungstechnologie ermöglichen die Aluminiumprofile großformatige Konstruktionen für transparente und lichtdurchflutete Lebensräume. Integrierte Sensoren gewährleisten einen sicheren Betrieb.

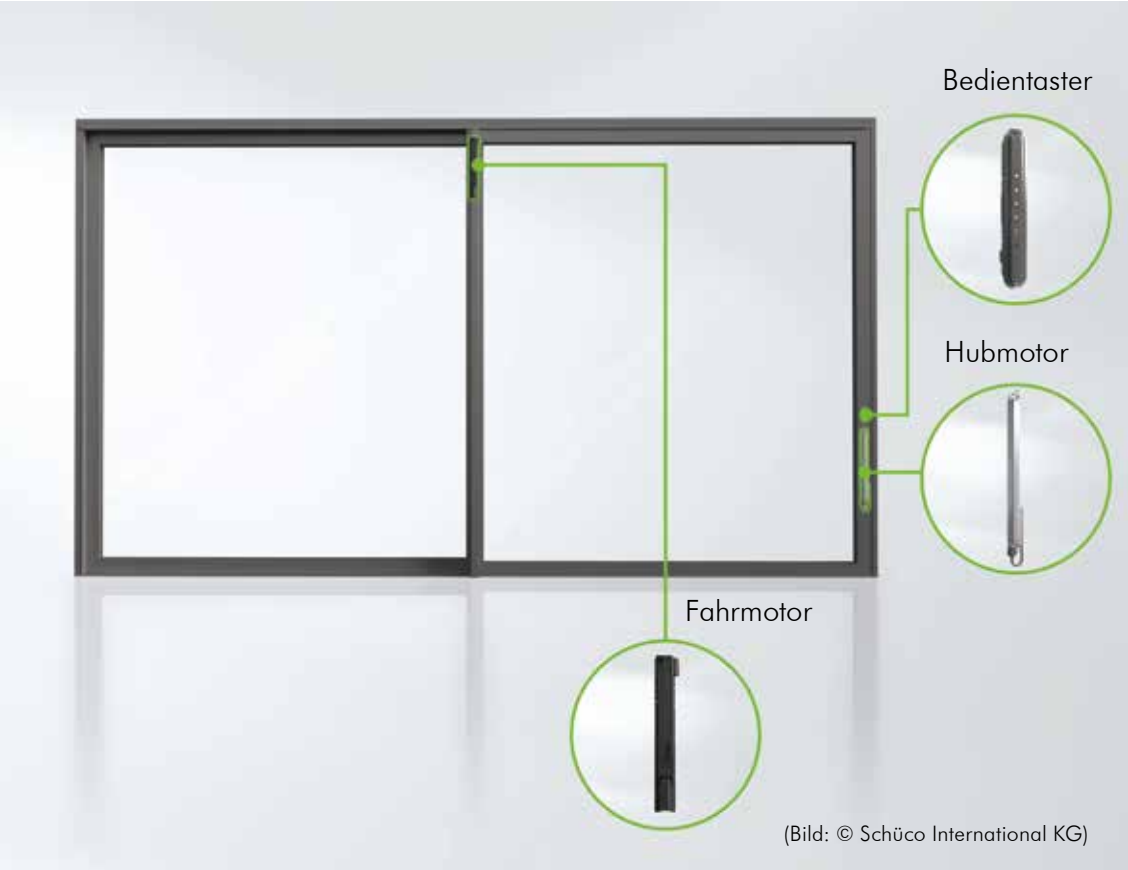

(Bild: © Schüco International KG)

## Wohnwerte schaffen mit Hunold Aluminium Schiebetüren.

Maximale Glasflächen vom Boden bis zur Decke bei minimalem Rahmen zeichnen die bündig in Wand, Decke und Boden eingelassenen Schiebetüren aus. Störende Bodenschwellen und breite Profilansichten gehören damit der Vergangenheit an. Trotz der großzügigen Glasflächen sind die formschönen Panorama Design Schiebetüren Energiesparer! Die exklusiven Schiebetüren bieten darüber hinaus auf Wunsch ein Plus an Komfort: In der automatisierten Ausführung können Sie bequem über Tablet, Smartphone oder per Knopfdruck gesteuert werden. (Ansteuerung über Hausautomation). Ob automatisch oder manuell: Sicheres Öffnen und Schließen ist mit erhöhtem Einbruchschutz bis Widerstandsklasse RC2 garantiert.

| **Technische Daten:** | | **ASS 77 PD.HI** |
|---|---|---|
| Max. Flügelbreite | - | 3.200 mm |
| Max. Flügelhöhe | - | 3.500 mm |
| Ansichtsbreite Verhakungsbereich | - | 37 mm |
| Bedienung | - | manuell und automatisch |
| Smart-Home-fähig | - | ja |

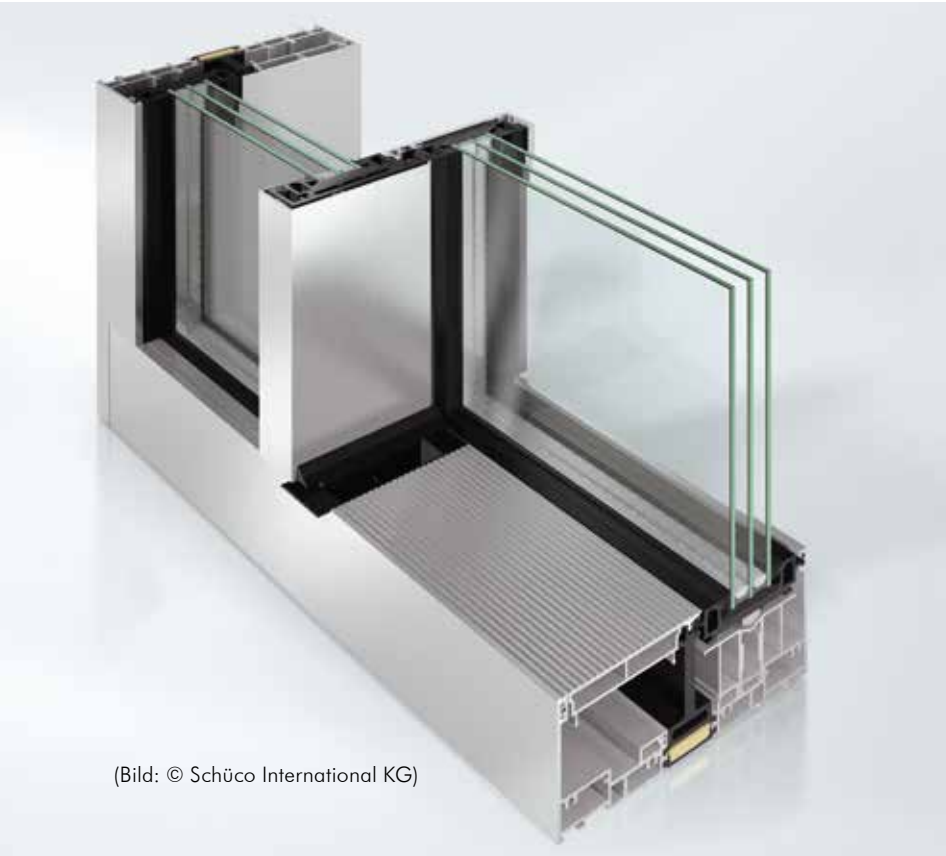

(Bild: © Schüco International KG)

### ASS 77 PD.HI

Das hochwärmegedämmte Schiebesystem ASS 77 PD.HI (Panorama Design High Insulated)ist bestens geeignet für Schiebetüren im gehobenen Wohn- und Objektbau mit höchsten Ansprüchen an Funktionalität und Komfort.

ASS 77 PD.HI Antrieb

## Automatisierte Bedienung

Sie können sich zurücklehnen und einfach zum Smartphone greifen. Denn auch groß dimensionierte Schiebetüren lassen sich bequem über Tablet, Smartphone oder per Schalter öffnen und schließen. Und manchmal reicht auch ein Wort: Steuern Sie auf Wunsch Ihre Schiebetür über Amazon Alexa per Sprachbefehl! (Ansteuerung über Hausautomation) Eine Öffnungs- und Verschlussüberwachung mit Rückmeldefunktion hilft zudem beim Verlassen des Hauses, die Schiebeelemente zu kontrollieren. Komfortabler und sicherer geht es wohl kaum.

# SCHIEBETÜREN

(Bild: © Schüco International KG)

## PANORAMA DESIGN SCHIEBETÜREN

### ASS 77 PD.HI / MANUAL – manuell bedienbar
### ASS 77 PD.HI - elektrisch bedienbar (automatisch)

Die Hunold Aluminium Schiebetür ASS 77 PD.HI manual setzt mit einer flügelhohen integrierten Griffleiste optische und haptische Akzente. Die Verwirklichung des individuellen Wohnraums auf höchstem Niveau stellt Architekten und Bauherren heute vor neue Herausforderungen. Design, Funktion und Komfort gilt es gleichermaßen abzudecken. Für das grenzenlose Raumerlebnis mit spektakulärem Weitblick verwirklichen die Panorama Design Schiebetüren ASS 77 PD den Traum von lichtdurchfluteten offenen Räumen und bieten nahezu unbegrenzte Gestaltungsmöglichkeiten. Dank schmaler Ansichtsbreiten und eines verdeckt liegenden Blendrahmens sorgen die Schiebetüren für maximale Freiheit. Trotz der großzügigen Glasflächen sind die formschönen Panorama Design Schiebetüren Energiesparer!

Die exklusiven Schiebetüren bieten darüber hinaus auf Wunsch ein Plus an Komfort: In der automatisierten Ausführung können Sie bequem über Tablet, Smartphone oder per Knopfdruck gesteuert werden. Ob automatisch oder manuell: Sicheres Öffnen und Schließen ist mit erhöhtem Einbruchschutz bis Widerstandsklasse RC2 garantiert.

(Bild: © Schüco International KG)

## Leichte, ungedämmte Hunold Aluminium Schiebetüren.

Die Hunold Aluminium Schiebetüren ASS 28/32 SC.NI (Square Cut Non Insulated) und ASS 50.NI mit schmalen Ansichtsbreiten und geringen Rahmenanteilen ermöglichen großdimensionierte, transparente Öffnungselemente. Sie eignen sich perfekt für den Einsatz in Wohn-, Gewerbe- und öffentlichen Bereichen ohne Anforderungen an Wärmedämmung z.B. im Innenbereich.
Die Vielfalt an 2- und 3-gleisigen Öffnungstypen eröffnet große Planungsfreiheit für die Realisierung maßgeschneiderter Lösungen für Schiebeanlagen. Hochwertige Edelstahl-/Aluminium-Laufschienen gewährleisten einen leichten und geräuscharmen Lauf der Flügelelemente und optimieren so den Nutzerkomfort.

| **Technische Daten:** | | **ASS 28/32 SC.NI** | **ASS 50.NI** |
|---|---|---|---|
| Max. Flügelbreite | - | 1.700 mm | 3.000 mm |
| Max. Flügelhöhe | - | 2.500 mm | 3.000 mm |
| Ansichtsbr. Verhakungsbereich | - | min. 35 mm | min. 90 mm |
| Bedienart | - | manuell | manuell |

**ASS 28 SC.NI** **ASS 32 SC.NI** **ASS 50.NI**

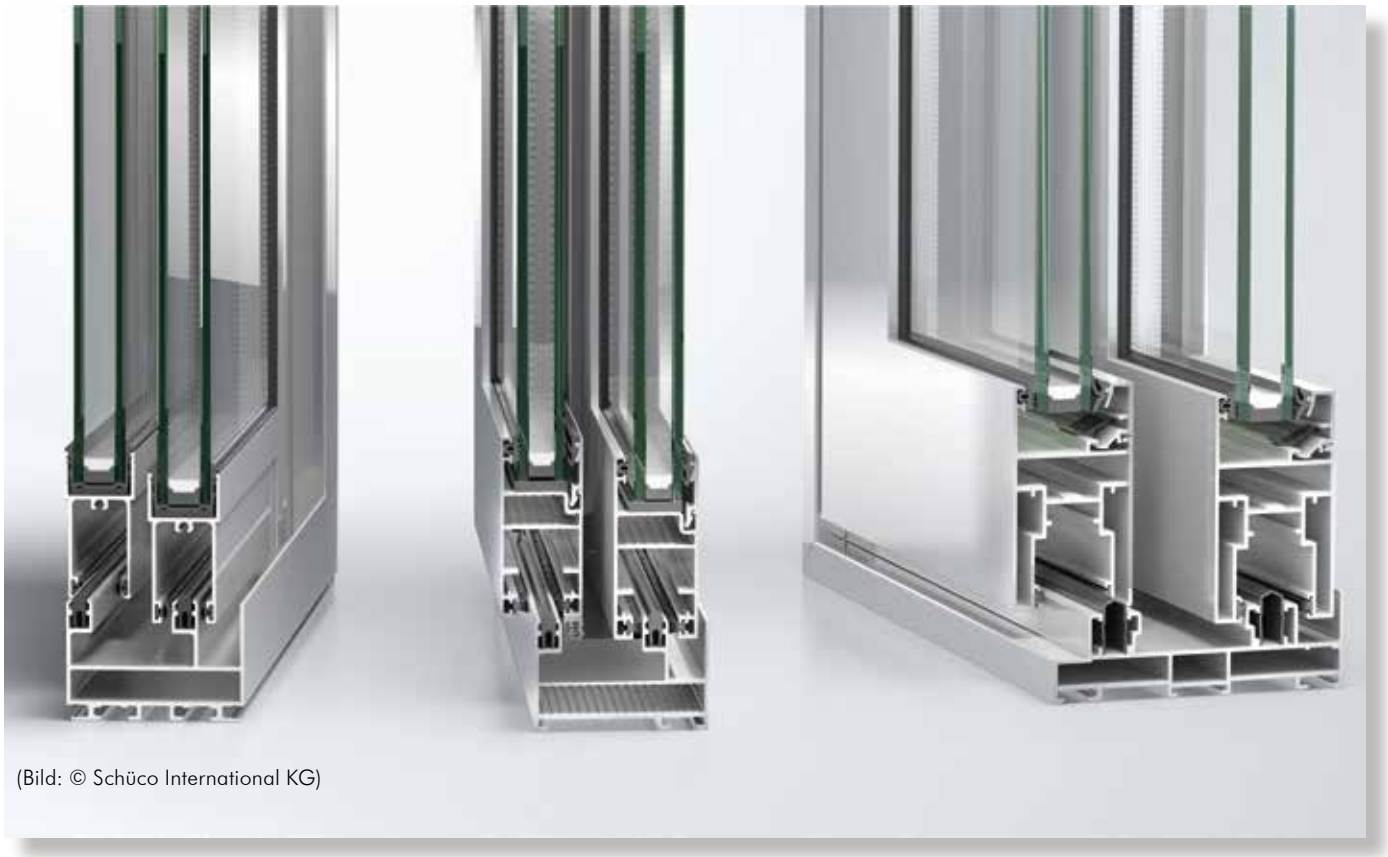

(Bild: © Schüco International KG)

## Lassen Sie sich inspirieren!

Eine Schiebetür von Hunold Aluminium ist eine Verbindung von innen nach außen, eine Lichtquelle und ein Höchstmaß an Schutz vor Kälte, Wärme und Einbrechern.

**Komfort:**
- Schwellenloser Übergang
- Automatisierte Bedienung
- Schüco SmartClose
- Komfortabel und sicher lüften

**Design:**
- Schmale Ansichtsbreiten
- Individuelle Farbgestaltung

**Sicherheit:**
- Einbruchhemmung bis RC 2

(Bild: © Schüco International KG)

## BESUCHEN SIE UNSERE AUSSTELLUNG

HUNOLD
Aluminium

Hunold GmbH & Co. KG
Raiffeisenstraße 6 · 57462 Olpe
Telefon 02761 9252 - 0 · Fax -33
info@hunold.com · www.hunold.com

**Ihr Hunold Fachhändler:**

# Aluminium FALT-und SCHIEBETÜREN

(Bild: © Schüco International KG)

Konzeption & Gestaltung: Hunold, Bildmaterial: ©Schüco International KG, Modell, Programm & technische Änderungen vorbehalten. 2022 - 3. Auflage